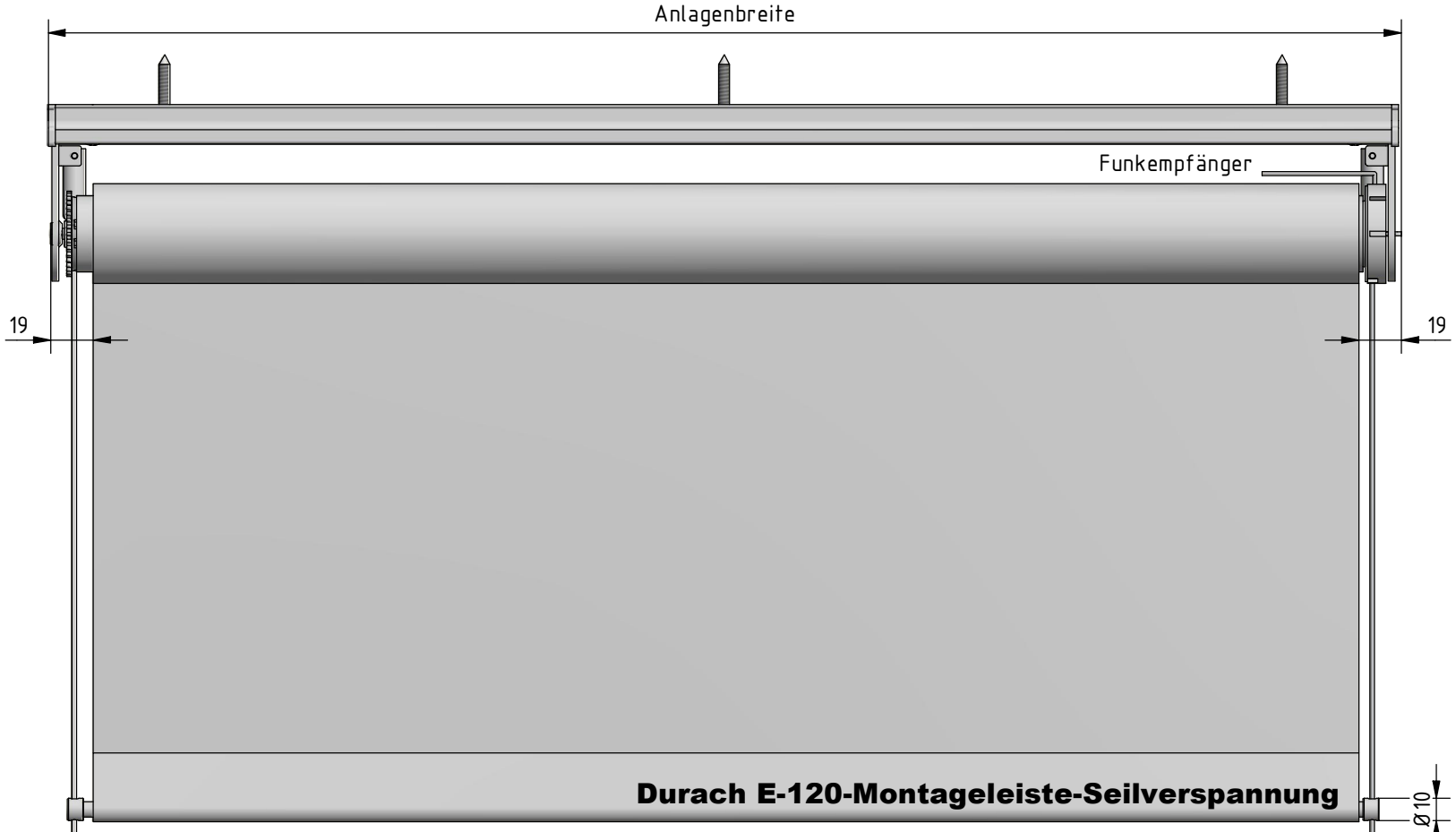

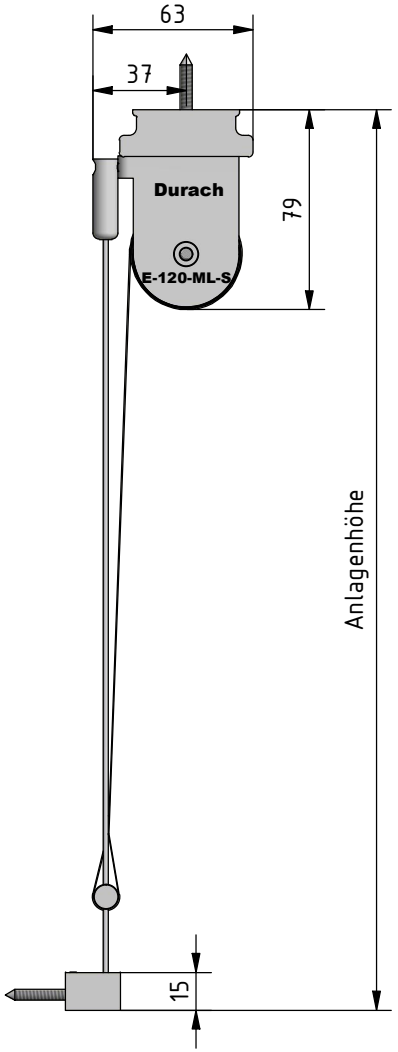

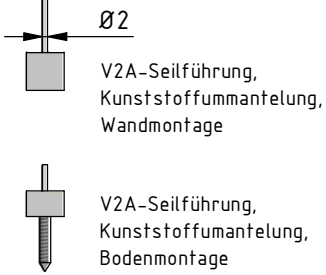

V2A-Seilführung,
Kunststoffummantelung,
Wandmontage

V2A-Seilführung,
Kunststoffumantelung,
Bodenmontage

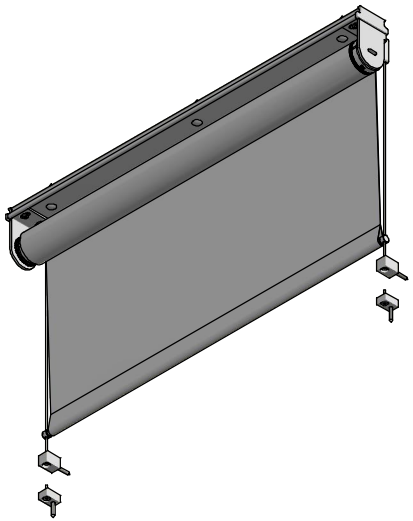

Montage:

Montageleiste mit
Durchgangsbohrungen

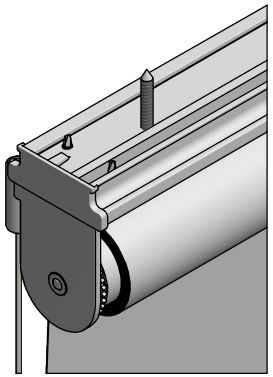

Durach
Sonnenschutz | Blendschutz | Raumakustik

Durach GmbH
Alte Bahnlinie 20
D-88299 Leutkirch
Telefon: +49(0)7567 988 84-0
Telefax: +49(0)7567 988 84-20
e-mail: info@durach.com
Internet: www.durach.com

Maßstab 1 : 3

Material: Alu, V2A

	DATUM	Name
Gezeichnet	28.04.2021	Robert Lobinger
Geändert	29.04.2021	Robert Lobinger
Norm		

Benennung:
E-120-ML-S-Direktmontage-Decke-Ansichtszeichnung
Elektrorollo E-120 mit Akkumotor 12 V - 1.1 Nm auf
Montageleiste, Montage mit Durchgangsbohrungen in ML

Hinweis:
Deckenmontage

Zeichnungsnummer:
2021.001.207.003

1

A4

Status	Änderungen	DATUM	Name

Diese Zeichnung ist geistiges Eigentum der Fa. Durach GmbH und darf ohne unser Einverständnis weder kopiert noch dritten Personen mitgeteilt noch anderweitig benutzt werden.