Modell K-124

Verschiebbares Kettenzugrollo

mit 34 mm Welle und Montageleiste

Durach

Modell K-124-Einfach

Verschiebbares Kettenzugrollo

mit Montageleiste und Gleiter zur Montage in einer Laufschiene

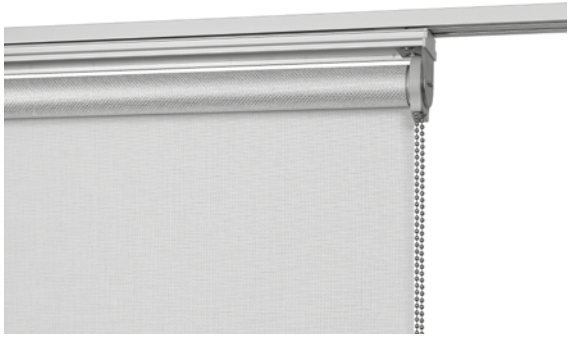

Hochwertiges verschiebbares Rollosystem für den Objekt- und Wohnbereich. Montageleiste mit Gleitelementen aus hochwertigem POM.

Die Gleiter ermöglichen ein leichtes und geräuscharmes Verfahren der Rolloananlage in der Laufschiene. Bedienkette, Träger und innenliegender Beschwerungstab aus Edelstahl. Das System bildet mit dem Rollo und der Laufschiene eine Einheit.

Abmessungen

Breite: 20 - 180 cm
Höhe: 20 - 300 cm

Profilfarben

- Edelstahl geschliffen oder RAL 9016 Verkehrsweiß
- weitere RAL-Farben auf Anfrage (Mehrpreis)

Behangabschluss

Beschwerungsstab innenliegend
aus Edelstahl, D = 10 mm
(Standard)

Art. Nr. R - 1295

Beschwerungsstab innenliegend
aus Aluminium, D = 16 mm
(alternativ – ohne Mehrpreis)

Art. Nr. R - 1560

Beschwerungsstab außenliegend
aus Aluminium, 23 x 10 mm
mit Aluminium-Endkappen
(alternativ – ohne Mehrpreis)

Art. Nr. R - 1290

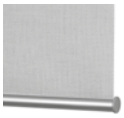

Beschwerungsstab außenliegend
aus Aluminium, D = 16 mm
(alternativ – ohne Mehrpreis)

Art. Nr. R - 1292

Technische Zeichnungen

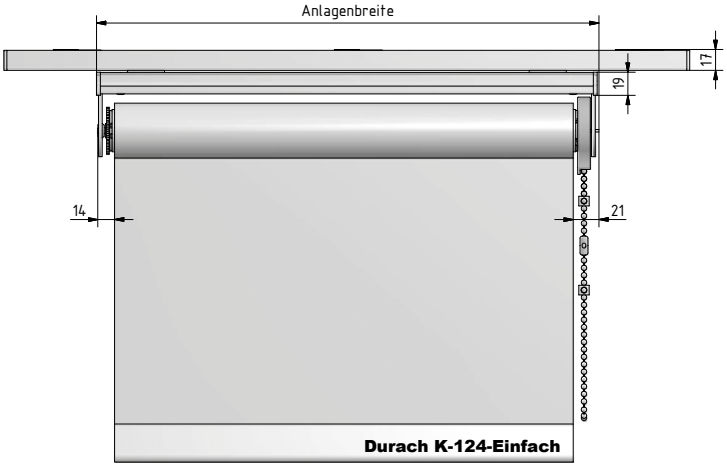

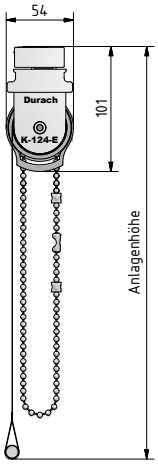

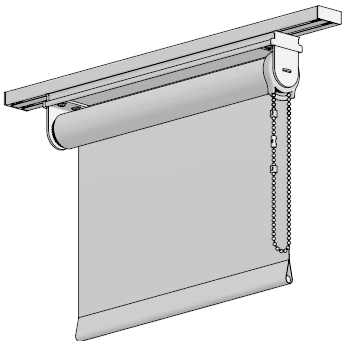

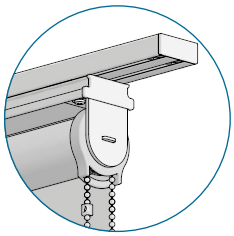

Modell K-124-Doppelt

Verschiebbares Kettenzugrollo

mit Montageleiste und Gleiter zur Montage in einer Laufschiene

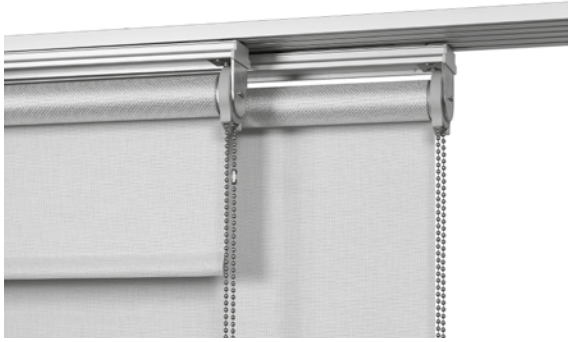

Hochwertiges verschiebbares Rollosystem für den Objekt- und Wohnbereich. Montageleiste mit Gleitelementen aus hochwertigem POM.

Die Gleiter ermöglichen ein leichtes und geräuscharmes Verfahren der Rolloananlage in der Laufschiene. Bedienkette, Träger und innenliegender Beschwerungstab aus Edelstahl. Das System bildet mit dem Rollo und der Laufschiene eine Einheit.

Abmessungen

Breite: 20 - 180 cm
Höhe: 20 - 300 cm

Profilfarben

- Edelstahl geschliffen oder RAL 9016 Verkehrsweiß
- weitere RAL-Farben auf Anfrage (Mehrpreis)

Behangabschluss

Beschwerungsstab innenliegend
aus Edelstahl, D = 10 mm
(Standard)

Art. Nr. R - 1295

Beschwerungsstab innenliegend
aus Aluminium, D = 16 mm
(alternativ – ohne Mehrpreis)

Art. Nr. R - 1560

Beschwerungsstab außenliegend
aus Aluminium, 23 x 10 mm
mit Aluminium-Endkappen
(alternativ – ohne Mehrpreis)

Art. Nr. R - 1290

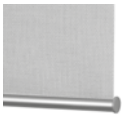

Beschwerungsstab außenliegend
aus Aluminium, D = 16 mm
(alternativ – ohne Mehrpreis)

Art. Nr. R - 1292

Technische Zeichnungen

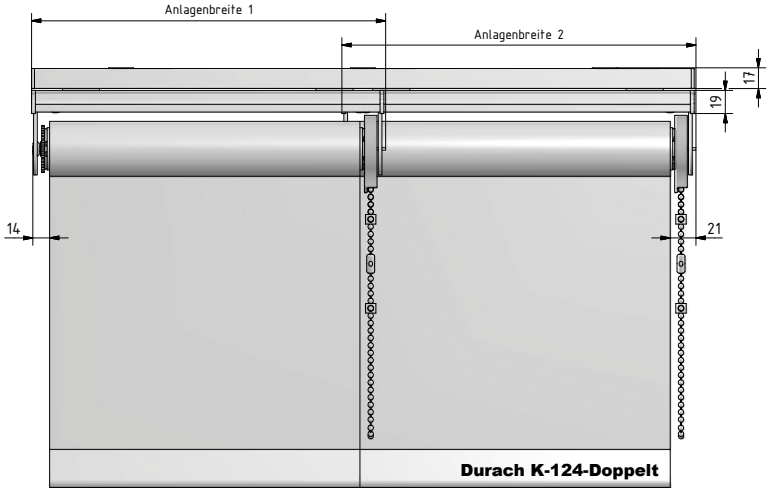

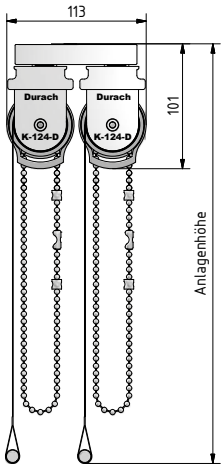

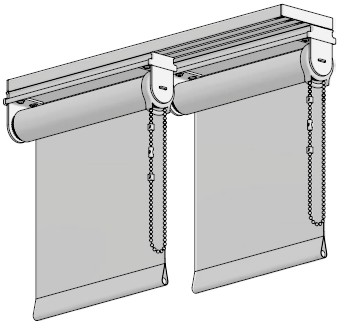

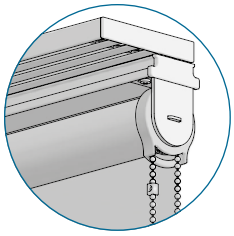

Wickeldurchmesser

Anlagenhöhe	mit dünnem Behang (z.B. Verosol 812)	Maß H	mit dickem Behang (z.B. SilverScreen)	Maß H
100 cm	ca. 39 mm	ca. 86 mm	ca. 44 mm	ca. 88 mm
200 cm	ca. 42 mm	ca. 87 mm	ca. 50 mm	ca. 91 mm
300 cm	ca. 44 mm	ca. 88 mm	ca. 57 mm	ca. 95 mm

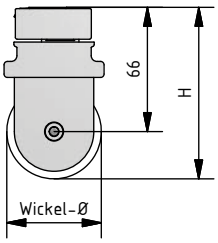

Behangstoffe

metallisiert

Qualität	Preisgruppe	Stoffbreite
EnviroScreen	2	300 cm
Originals 816, 812, 849	3	240 cm
Originals 890	4	240 cm
SilverScreen 2%	4	280 cm
SilverScreen 3%	4	280 cm
SilverScreen 4%	4	240 cm

technische Stoffe

Qualität	Preisgruppe	Stoffbreite
Cinema	4	500 cm
Laserschutz - Durach Beam	4 + 10%	170 cm
Laserschutz - Durach Black Out	4	275 cm
Laserschutz - Durach Black Out Master	4	240 cm
MediScreen	2	250 cm
Print	2	300 cm

transparent

Qualität	Preisgruppe	Stoffbreite
FlexScreen 10%	2	300 cm
Trevira Vision	2	240 cm

halbtransparent

Qualität	Preisgruppe	Stoffbreite
Chameleon	3	300 cm
FlexScreen 1%	2	300 cm
FlexScreen 5%	2	300 cm
Horizon Alu	4	240 cm
Horizon Basic	2	240 cm
Purolux	3	250 cm
SoftScreen	3	270 cm
Trevira II	2	340 cm
Trevira Vario	2	240 cm

blickdicht

Qualität	Preisgruppe	Stoffbreite
Basic	1	245 cm
Office Perlex	2	300 cm
Trevira Shine	2	240 cm

blackout

Qualität	Preisgruppe	Stoffbreite
Basic Black Out	2	245 cm
Black Out Master	4	240 cm
Nightlife	2	240 cm
Textil Black Out	3	260 cm

Hinweise

- Bestellbreite = Anlagenbreite (Stiftmaße)
- Für ein optimales Wickelverhalten ist ein Breiten-/Höhenverhältnis von 1:3 zu beachten
- Je nach Anlagengröße und Behangqualität können Wickeltoleranzen auftreten
- Bitte beachten Sie unsere Hinweise zum Thema Kindersicherheit gemäß DIN EN 13120

Durach GmbH

Alte Bahnlinie 20 | D-88299 Leutkirch
Tel. 07567 98884-0 | Fax 07567 98884-20
www.durach.com | info@durach.com

Durach

© Durach GmbH, 07/2023