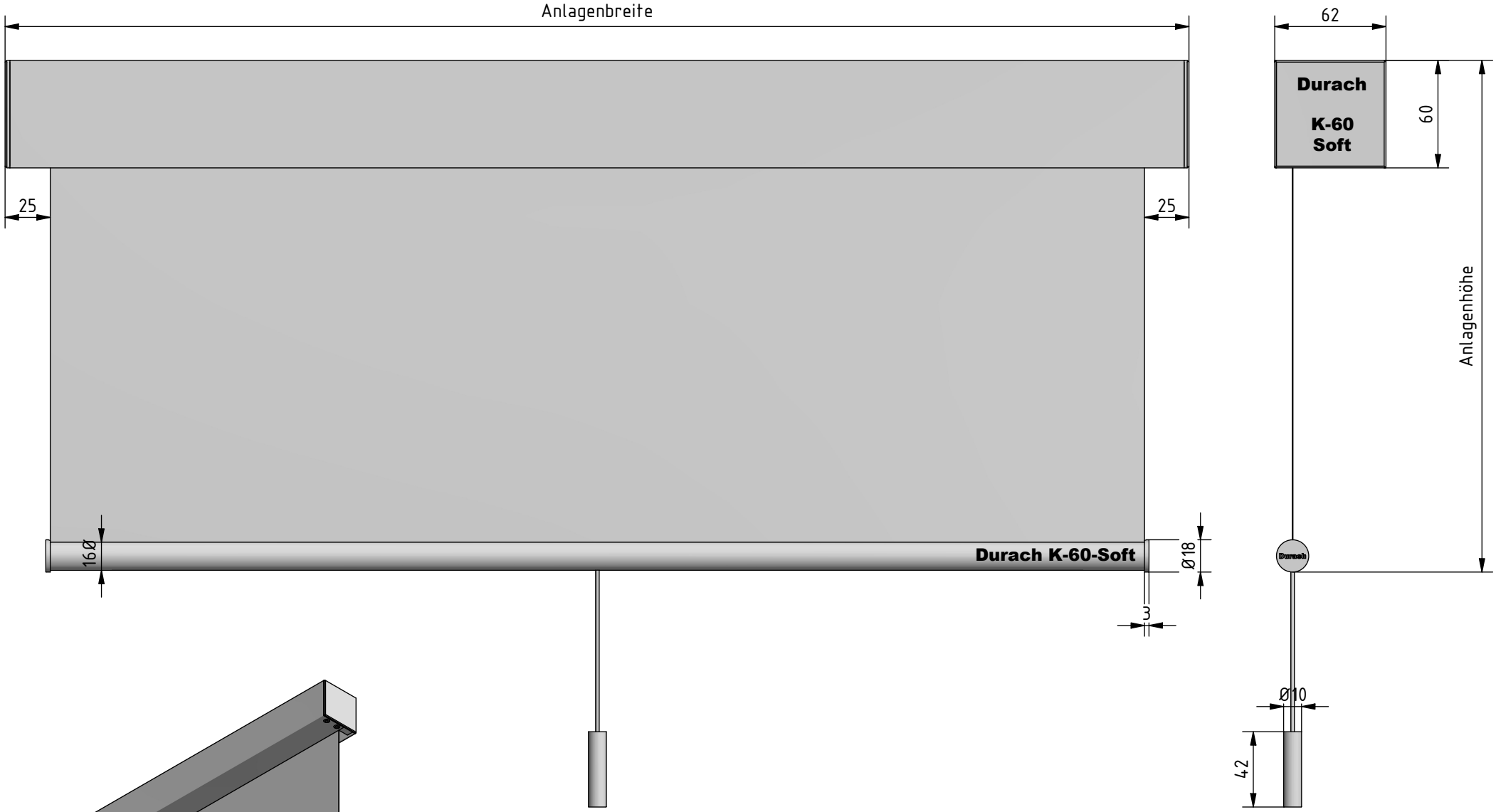

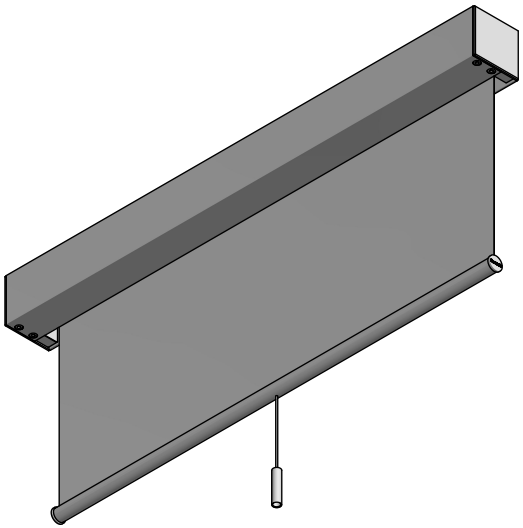

Durach
Sonnenschutz | Blendschutz | Raumakustik

Durach GmbH
Alte Bahnlinie 20
D-88299 Leutkirch
Telefon: +49(0)7567 988 84-0
Telefax: +49(0)7567 988 84-20
e-mail: info@durach.com
Internet: www.durach.com

	DATUM	Name
Gezeichnet	25.06.2026	Robert Lobinger
Geändert	26.06.2026	Robert Lobinger
Norm		

Maßstab 1 : 3

Material: Alu, V2A

Benennung:
K-60-Soft-Ansichtszeichnung
Kettenzugrollo K-60 als Softrollo
mit integrierter Feder und Drehzahlbegrenzung

Hinweis:
Deckenmontage

Zeichnungsnummer:
2026.001.098.005

1

A4

Status	Änderungen	DATUM	Name

Diese Zeichnung ist geistiges Eigentum der Fa. Durach GmbH und darf ohne unser Einverständnis weder kopiert noch dritten Personen mitgeteilt noch anderweitig benutzt werden.