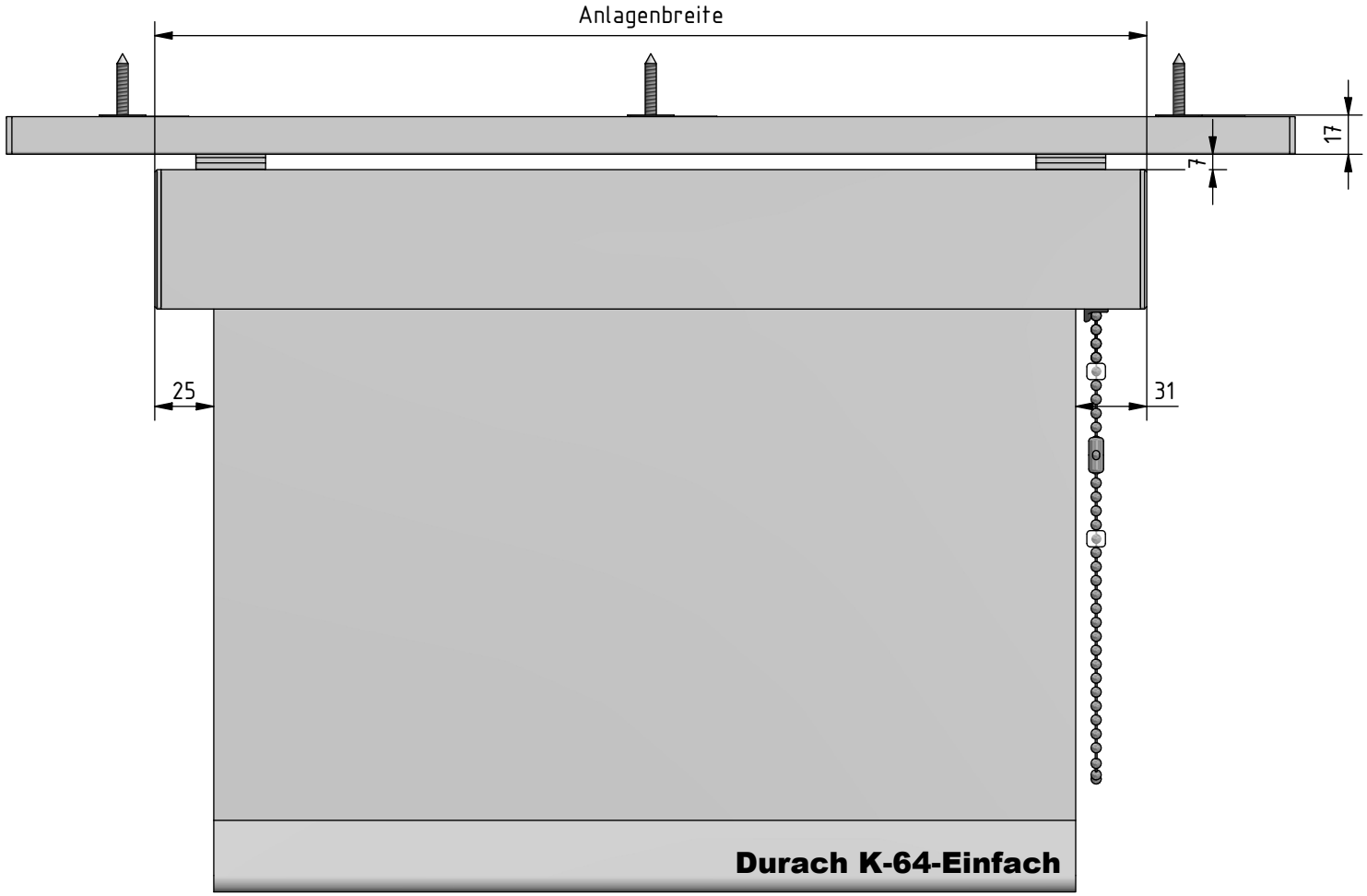

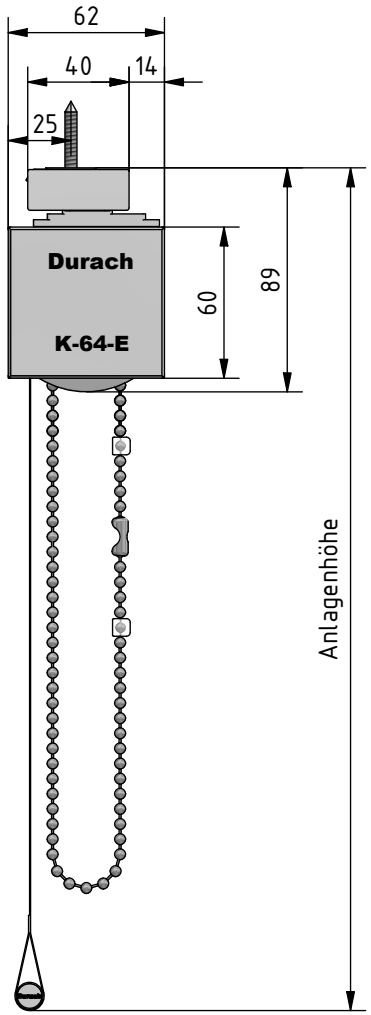

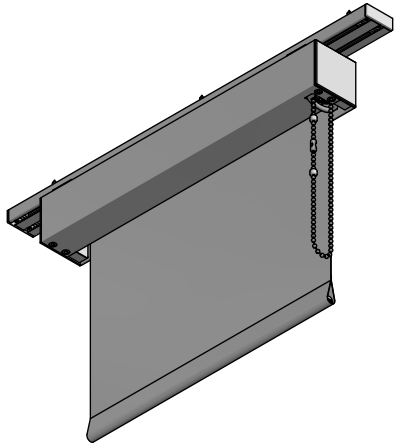

Durach Sonnenschutz | Blendschutz | Raumakustik				Durach GmbH Alte Bahnlinie 20 D-88299 Leutkirch Telefon: +49(0)7567 988 84-0 Telefax: +49(0)7567 988 84-20 e-mail: info@durach.com Internet: www.durach.com	Maßstab 1 : 3	
					Material: Alu, V2A	
				DATUM / Name	Benennung: K-64-Einfach-Ansichtszeichnung Kassettenrollo K-64 verschiebbar, in Laufschiene-Einfach	
				Gezeichnet: 02.05.2017 Robert Lobinger		
				Geändert: 10.02.2026 Robert Lobinger		
				Norm		
				Hinweis: Deckenmontage	Zeichnungsnummer: 2017.001.088.005	1
						A4
Status	Änderungen	DATUM	Name			

Diese Zeichnung ist geistiges Eigentum der Fa. Durach GmbH und darf ohne unser Einverständnis weder kopiert noch dritten Personen mitgeteilt noch anderweitig benutzt werden.