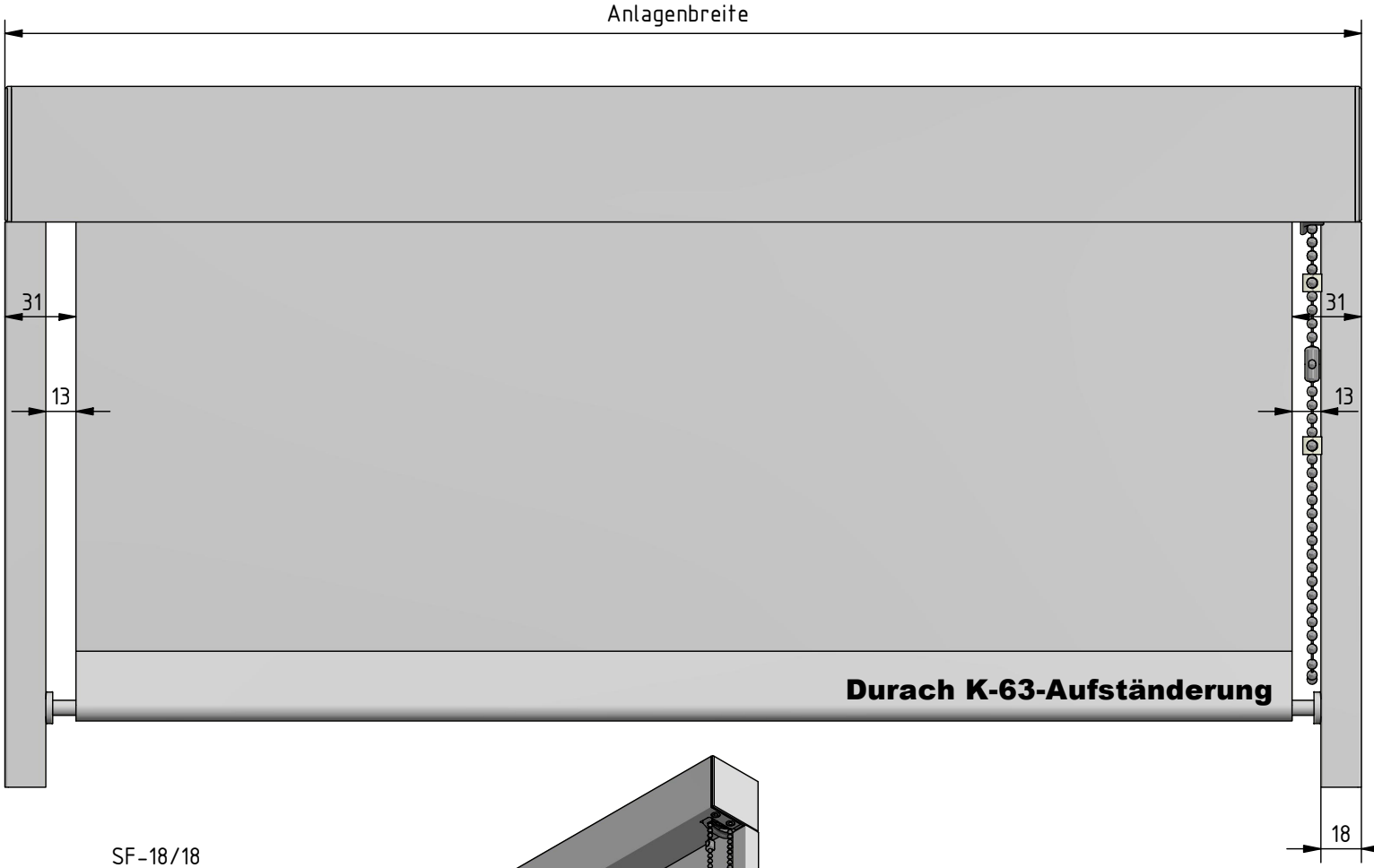

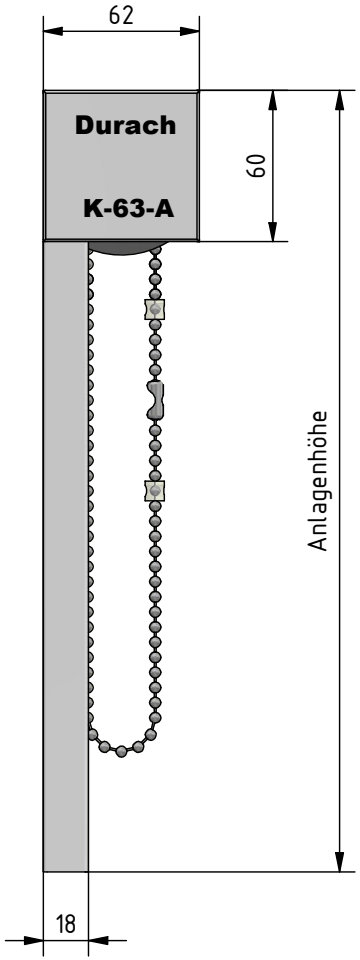

SF-18/18
(1 : 2)

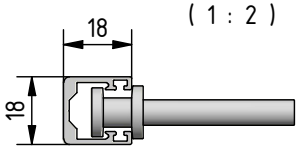

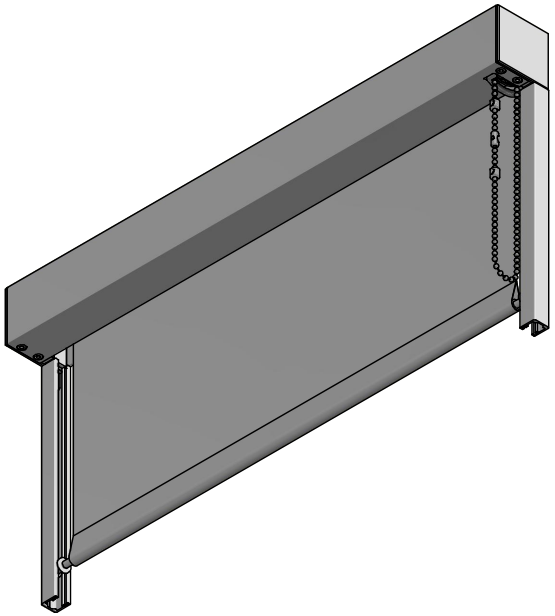

Hinweis:
Fallstab Ø 10 mit Pilzkopfgleiter fährt bei Position
Behang Endlage oben nicht in die Kassette ein.

Durach Sonnenschutz | Blendschutz | Raumakustik				Durach GmbH Alte Bahnlinie 20 D-88299 Leutkirch Telefon: +49(0)7567 988 84-0 Telefax: +49(0)7567 988 84-20 e-mail: info@durach.com Internet: www.durach.com	Maßstab 1 : 3	
					Material: Alu, V2A	
				DATUM	Name	Benennung: K-63-Aufständerung-Ansichtszeichnung Kettenzugrollo in Kassette 60/62, aufgeständert, mit Fallstabführung in Führungsschienen 18/18 und Pilzkopfgleiter
				Gezeichnet: 05.09.2024	Robert Lobinger	
				Geändert: 16.05.2025	Robert Lobinger	
				Norm		
				Hinweis: Deckenmontage		Zeichnungsnummer: 2024.001.650.003
						1
						A4
Status	Änderungen	DATUM	Name			

Diese Zeichnung ist geistiges Eigentum der Fa. Durach GmbH und darf ohne unser Einverständnis weder kopiert noch dritten Personen mitgeteilt noch anderweitig benutzt werden.