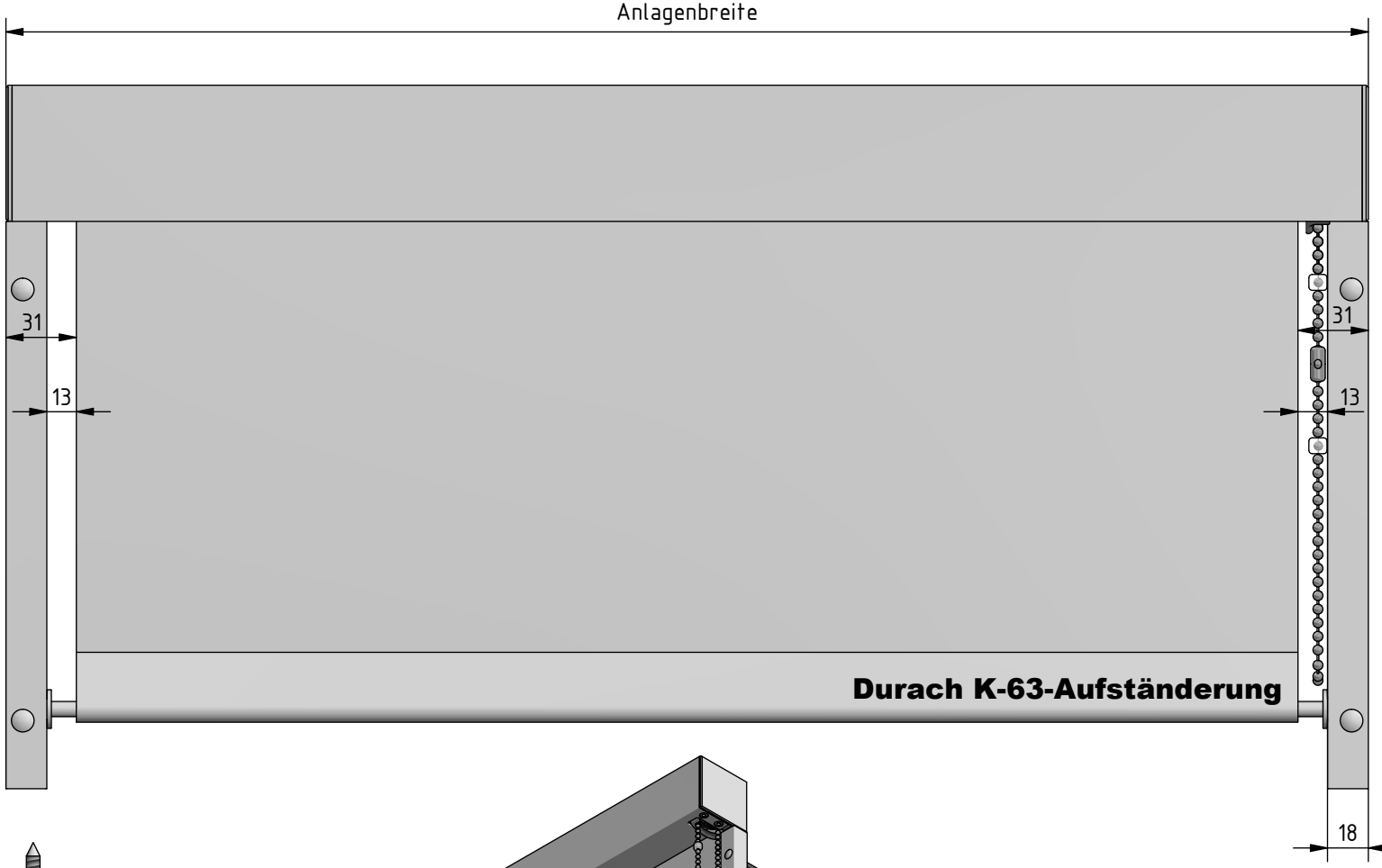

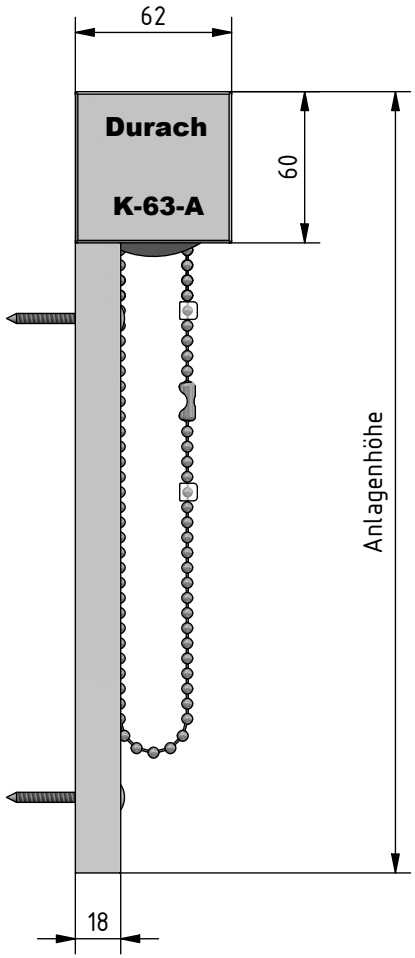

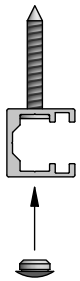

SF-18/18
(1 : 2)

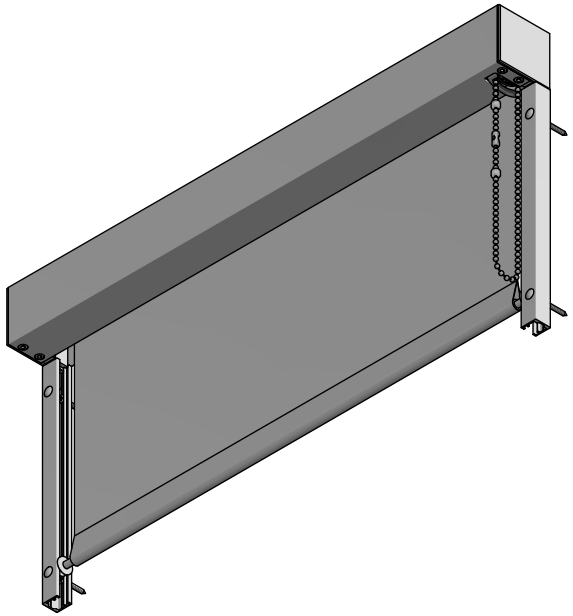

Hinweis:
Fallstab Ø 10 mit Pilzkopfgleiter fährt bei Position Behang Endlage oben nicht in die Kassette ein.

Durach
Sonnenschutz | Blendschutz | Raumakustik

Durach GmbH
Alte Bahnlinie 20
D-88299 Leutkirch
Telefon: +49(0)7567 988 84-0
Telefax: +49(0)7567 988 84-20
e-mail: info@durach.com
Internet: www.durach.com

Maßstab 1 : 3

Material: Alu, V2A

	DATUM	Name
Gezeichnet	05.09.2024	Robert Lobinger
Geändert	22.07.2026	Robert Lobinger
Norm		

Benennung:
K-63-Aufständerung-Ansichtszeichnung
Kettenzugrollo in Kassette 60/62, aufgeständert, mit Fallstabführung in Führungsschienen 18/18 und Pilzkopfgleiter

Hinweis:
Wandmontage

Zeichnungsnummer:
2024.001.650.003

1

A4

Status	Änderungen	DATUM	Name

Diese Zeichnung ist geistiges Eigentum der Fa. Durach GmbH und darf ohne unser Einverständnis weder kopiert noch dritten Personen mitgeteilt noch anderweitig benutzt werden.