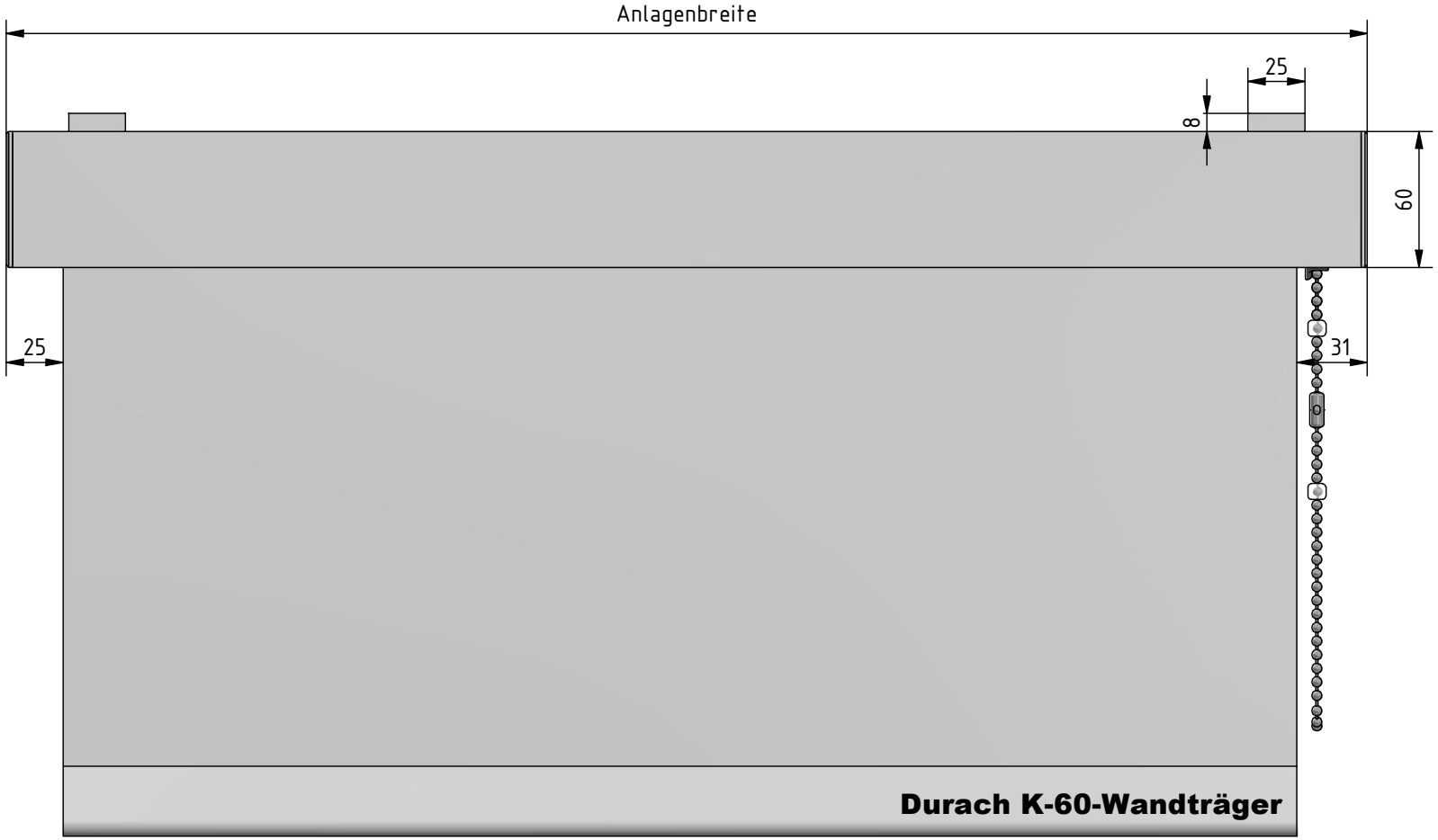


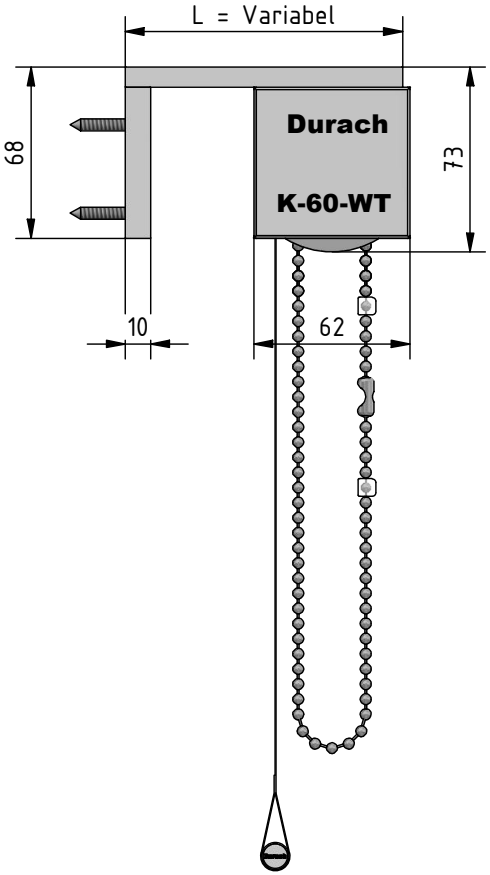


Detail A:
Stoffauslass

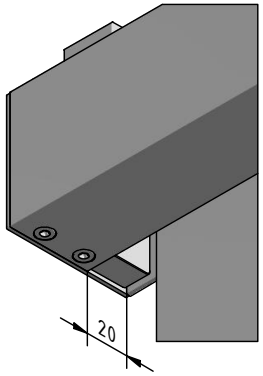


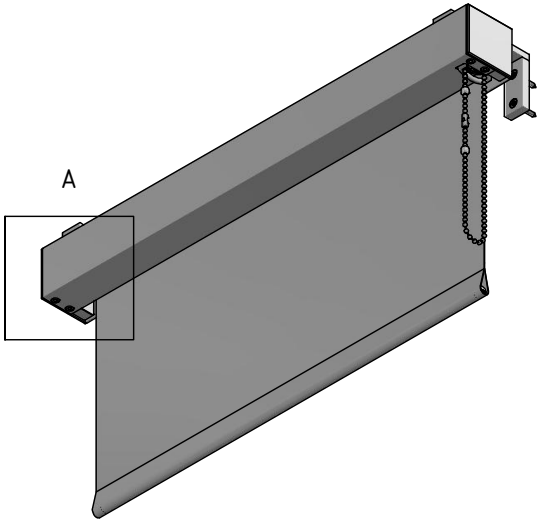


Hinweis:
Trägerlänge / Ausladung: L = variabel nach Vorgabe / Bestellung

| | | | | | | |
|---|---|---|---|---|---|---|
| **Durach**<br>Sonnenschutz \| Blendschutz \| Raumakustik | | | | Durach GmbH<br>Alte Bahnlinie 20<br>D-88299 Leutkirch<br>Telefon: +49(0)7567 988 84-0<br>Telefax: +49(0)7567 988 84-20<br>e-mail: info@durach.com<br>Internet: www.durach.com | | Maßstab 1 : 3 |
| | | | | | | Material: Alu, V2A |
| | | | | | DATUM / Name | Benennung:<br>K-60-Wandträger-Variabel-Ansichtszeichnung<br>Kettenzugrollo in Kassette 60/62, Montage mit Wandträger, Länge variabel nach Vorgabe |
| | | | | Gezeichnet | 13.03.2019 / Robert Lobinger | |
| | | | | Geändert | 27.05.2026 / Robert Lobinger | |
| | | | | Norm | | |
| | | | | Hinweis:<br>Deckenmontage | | Zeichnungsnummer:<br>2019.001.094.005 |
| | | | | | | 1 |
| | | | | | | A4 |
| Status | Änderungen | DATUM | Name | | | |

Diese Zeichnung ist geistiges Eigentum der Fa. Durach GmbH und darf ohne unser Einverständnis weder kopiert noch dritten Personen mitgeteilt noch anderweitig benutzt werden.