

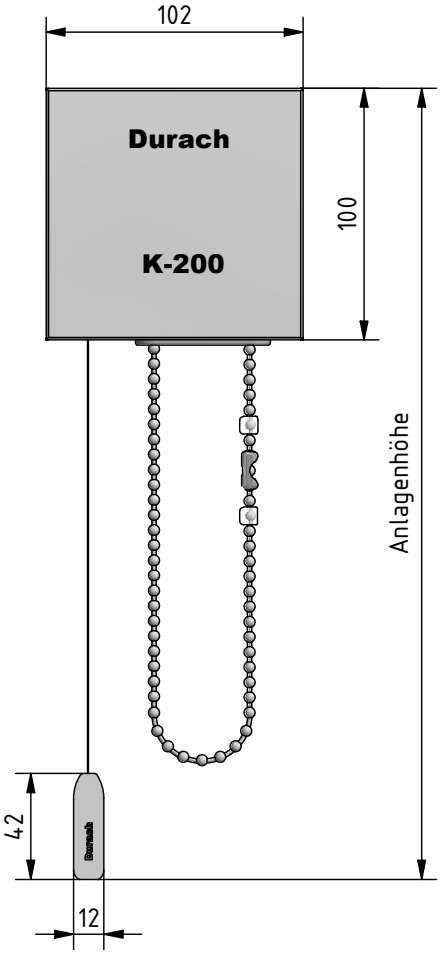

Detail A
Stoffauslass

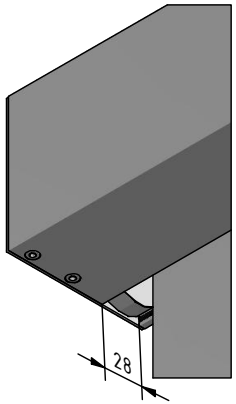

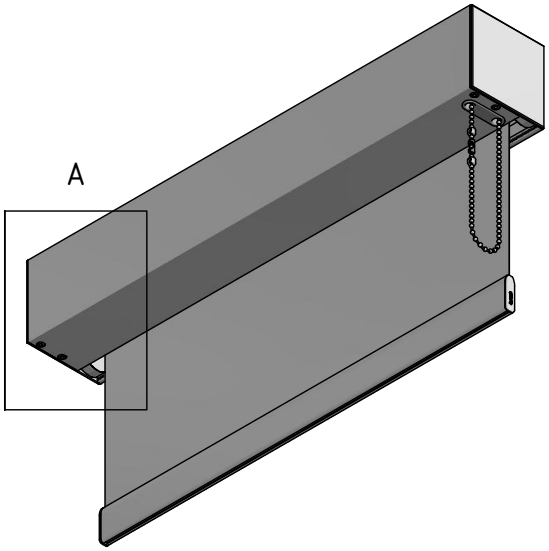

Durach Sonnenschutz | Blendschutz | Raumakustik				Durach GmbH Alte Bahnlinie 20 D-88299 Leutkirch Telefon: +49(0)7567 988 84-0 Telefax: +49(0)7567 988 84-20 e-mail: info@durach.com Internet: www.durach.com		Maßstab 1 : 3 | Projektionsmethode 1:
						Material: Stahl, Aluminium, Stoff, Kunststoff
					DATUM | Name	Benennung: K-200-65-Welle-Ansichtszeichnung Kettenzugrollo in Kassette 100/102 mit Ø65-Welle und Fallstab 42-12
				Gezeichnet	04.06.2025 | Dominik Bortnowski	
				Geändert	22.06.2026 | Dominik Bortnowski	
				Norm		
				Hinweis: Deckenmontage		Zeichnungsnummer: 2025.001.661.001 | 1 | A4
Status	Änderungen	DATUM	Name	Allgemeintoleranz ISO 2768-1 mK		Diese Zeichnung ist geistiges Eigentum der Fa. Durach GmbH und darf ohne unser Einverständnis weder kopiert noch dritten Personen mitgeteilt noch anderweitig benutzt werden.