DATENBLATT

E-350

www.durach.com

Durach

E-350

Objektrollo mit 110 mm Welle

Hochwertiges elektrisches Rollosystem für den Objekt- und Wohnbereich.
Antrieb über einen 230 Volt Somfy Motor.

Funktionale Metallträger, eine kugelgelagerte Rollowelle sowie ein formschöner Beschwerungsstab zeichnen dieses System aus.

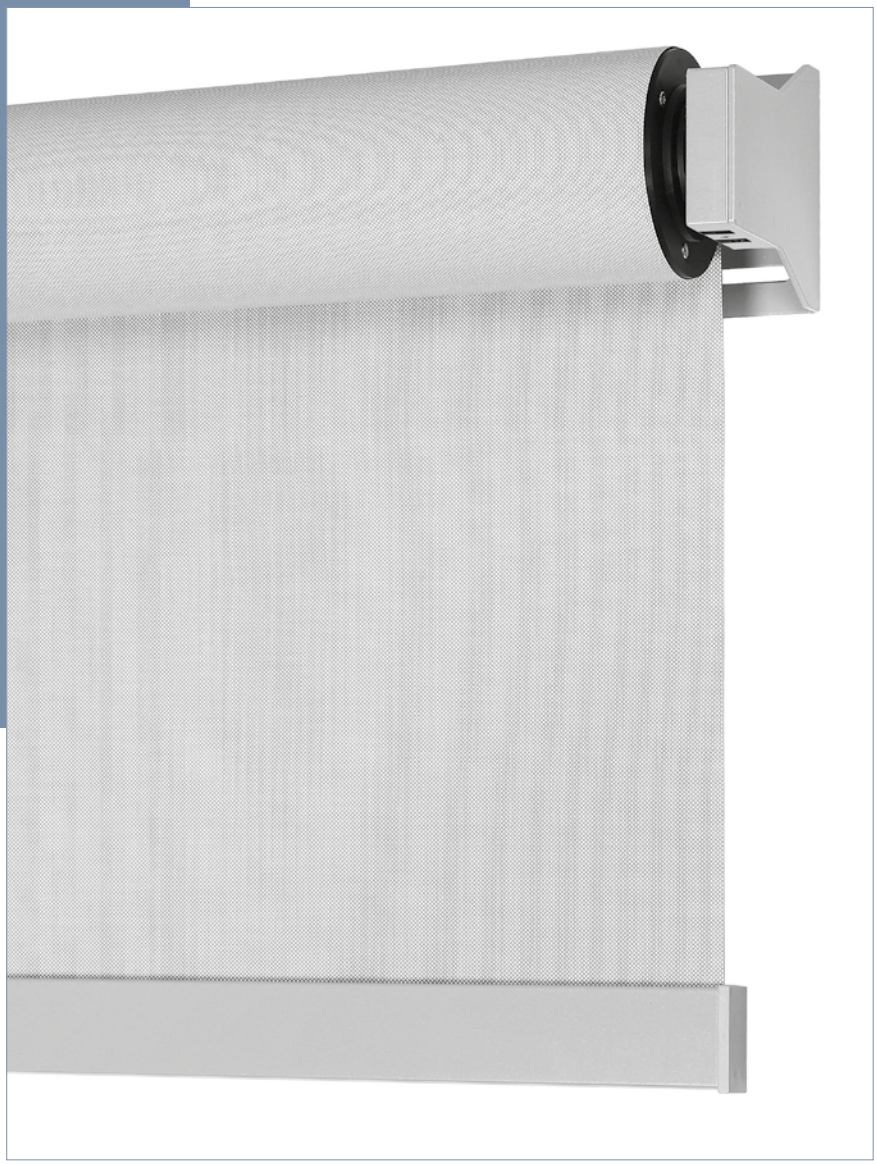

Abmessungen

Breite: 100 - 500 cm
Höhe: 50 - 600 cm

Profilfarben

- RAL 9005 Tiefschwarz,
  RAL 9006 Weißaluminium
  oder RAL 9016 Verkehrsweiß
- weitere RAL-Farben auf
  Anfrage (Mehrpreis)

MODELLVARIANTE

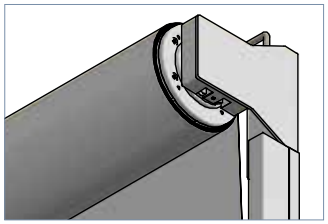

E-355
Fallstabführung

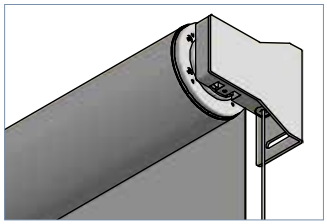

E-356
Seilverspannung

BEHANGABSCHLUSS

Beschwerungsstab eckig (Standard)

24 x 48 mm

Art.-Nr. R-1332

Beschwerungsstab oval

30 x 46 mm

Art.-Nr. R-1333

Beschwerungsstab oval

für Seilverspannung und Fallstabführung

Art.-Nr. R-1334

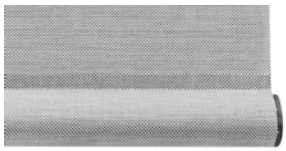

Beschwerungsstab oval, innenliegend

30 x 46 mm

Art.-Nr. R-1335

WICKELDURCHMESSER

Anlagenhöhe	mit dünnem Behang (0,45 mm)	Maß H	mit dickem Behang (0,90 mm)	Maß H
100 cm	113 mm	162 mm	116 mm	163 mm
200 cm	116 mm	163 mm	121 mm	166 mm
300 cm	118 mm	164 mm	125 mm	168 mm
400 cm	120 mm	165 mm	129 mm	170 mm
500 cm	122 mm	166 mm	133 mm	172 mm
600 cm	125 mm	168 mm	138 mm	174 mm

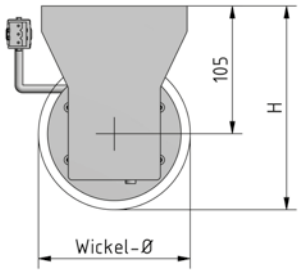

BELASTUNGSTABELLE EIGENGEWICHT (Technik + Behang 650 g/m²)

Breite (cm)	100	200	300	400	500
Höhe: 600 cm	ca. 13 kg	ca. 21 kg	ca. 29 kg	ca. 37 kg	ca. 45 kg

Hinweise

- Bestellbreite = Anlagenbreite
- Behänge werden je nach verfügbarer Warenbreite mit Quernähten/Taschen mit GFK-Profilen geliefert
- Position der Quernähte/Taschen mit GFK-Profile kann variieren und ist materialbedingt nicht frei wählbar
- Je nach Anlagengröße und Behangqualität können Wickeltoleranzen auftreten
- Wellenbildungen oder V-Bildungen im Behang können je nach Gewebe auftreten und sind kein Grund zur Reklamation

MAXIMALE ANLAGENGRÖSSEN BEHANGQUALITÄT 1

Breite (cm):	120	140	160	180	200	220	240	260	280	300
Höhe (cm):										
100 - 600	✓✓	✓✓	✓✓	✓✓	✓✓	✓✓	✓✓	✓✓	✓✓	✓✓

Breite (cm):	320	340	360	380	400	420	440	460	480	500
Höhe (cm):										
100 - 340	✓✓	✓✓	✓✓	✓✓	✓✓	✓✓	✓✓	✓✓	✓✓	✓✓
360	✓✓	✓✓	✓✓	✓✓	✓✓	✓✓	✓✓	✓✓	✓✓	✓
380	✓✓	✓✓	✓✓	✓✓	✓✓	✓✓	✓✓	✓✓	✓✓	✓
400	✓✓	✓✓	✓✓	✓✓	✓✓	✓✓	✓✓	✓✓	✓	✓
420	✓✓	✓✓	✓✓	✓✓	✓✓	✓✓	✓✓	✓✓	✓	
440	✓✓	✓✓	✓✓	✓✓	✓✓	✓✓	✓✓	✓	✓	
460	✓✓	✓✓	✓✓	✓✓	✓✓	✓✓	✓✓	✓		
480	✓✓	✓✓	✓✓	✓✓	✓✓	✓✓	✓✓	✓		
500	✓✓	✓✓	✓✓	✓✓	✓✓	✓✓	✓			
520	✓✓	✓✓	✓✓	✓✓	✓✓	✓✓	✓			
540	✓✓	✓✓	✓✓	✓✓	✓✓	✓✓				
560	✓✓	✓✓	✓✓	✓✓	✓✓	✓				
580	✓✓	✓✓	✓✓	✓✓	✓✓					
600	✓✓	✓✓	✓✓	✓✓	✓✓					

max. Behanggröße — **A** — **B**

Behang	Stoffqualität	Anlagenbreite ohne Quernaht/GFK	Anlagenhöhe mit Quernaht	Anlagenhöhe mit GFK-Profilen	Quernaht/GFK UK-Behang
A	FlexScreen 2 %	bis 300 cm	ab 290 bis 350 cm	ab 350 cm	je ca. 290 cm
	FlexScreen 3 %	bis 300 cm	ab 290 bis 350 cm	ab 350 cm	je ca. 290 cm
	FlexScreen 5 %	bis 300 cm	ab 290 bis 350 cm	ab 350 cm	je ca. 290 cm
	FlexScreen 10 %	bis 300 cm	ab 290 bis 350 cm	ab 350 cm	je ca. 290 cm
B	Trevira Akustik	bis 300 cm	ab 290 bis 350 cm	ab 350 cm	je ca. 290 cm

MAXIMALE ANLAGENGRÖSSEN BEHANGQUALITÄT 2

Breite (cm):	120	140	160	180	200	220	240	260	280	300
Höhe (cm):										
100 - 400	A ✓✓✓	✓✓✓	✓✓✓	✓✓✓	✓✓✓	✓✓✓	✓✓✓	✓✓✓	✓✓✓	✓✓✓
420	✓✓	✓✓	✓✓	✓✓	✓✓	✓✓	✓✓	✓✓	✓✓	✓✓
440	✓✓	✓✓	✓✓	✓✓	✓✓	✓✓	✓✓	✓✓	✓✓	✓✓
460	✓✓	✓✓	✓✓	✓✓	✓✓	✓✓	✓✓	✓✓	✓✓	✓✓
480	✓✓	✓✓	✓✓	✓✓	✓✓	✓✓	✓✓	✓✓	✓✓	✓✓
500	B ✓✓	✓✓	✓✓	✓✓	✓✓	✓✓	✓✓	✓✓	✓✓	✓✓
520 - 600	✓	✓	✓	✓	✓	✓	✓	✓	✓	✓

Breite (cm):	320	340	360	380	400	420	440	460	480	500
Höhe (cm):										
100 - 300	✓✓✓	✓✓✓	✓✓✓	✓✓✓	✓✓✓	✓✓✓	✓✓✓	✓✓✓	✓✓✓	✓✓✓
320	✓✓✓	✓✓✓	✓✓✓	✓✓✓	✓✓✓	✓✓✓	✓✓✓	✓✓✓	✓✓✓	✓✓
340	✓✓✓	✓✓✓	✓✓✓	✓✓✓	✓✓✓	✓✓✓	✓✓✓	✓✓✓	✓✓	✓✓
360	✓✓✓	✓✓✓	✓✓✓	✓✓✓	✓✓✓	✓✓✓	✓✓✓	✓✓✓	✓✓	✓
380	✓✓✓	✓✓✓	✓✓✓	✓✓✓	✓✓✓	✓✓✓	✓✓✓	✓✓	✓	✓
400	A ✓✓✓	✓✓✓	✓✓✓	✓✓✓	✓✓✓	✓✓✓	✓✓✓	✓	✓	✓
420	✓✓	✓✓	✓✓	✓✓	✓✓	✓✓	✓	✓	✓	✓
440	✓✓	✓✓	✓✓	✓✓	✓✓	✓	✓	✓	✓	✓
460	✓✓	✓✓	✓✓	✓✓	✓	✓	✓	✓	✓	✓
480	✓✓	✓✓	✓✓	✓	✓	✓	✓	✓	✓	
500	B ✓✓	✓✓	✓	✓	✓	✓	✓	✓		
520	✓	✓	✓	✓	✓	✓	✓			
540	✓	✓	✓	✓	✓	✓				
560	✓	✓	✓	✓	✓	✓				
580	✓	✓	✓	✓	✓					
600	✓	✓	✓	✓	✓	C				

max. Behanggröße — A — B — C

Behang	Stoffqualität	Anlagenbreite ohne Quernaht/GFK	Anlagenhöhe mit Quernaht	Anlagenhöhe mit GFK-Profilen	Quernaht/GFK UK-Behang
A	Print	bis 500 cm	---	---	---
B	SoftScreen	bis 270 cm	ab 260 bis 320 cm	ab 320 cm	je ca. 260 cm
	Chameleon 1,5%	bis 300 cm	ab 290 bis 350 cm	ab 350 cm	je ca. 290 cm
C	Crosswise	bis 320 cm	ab 310 bis 370 cm	ab 370 cm	je ca. 310 cm
	Stairway	bis 320 cm	ab 310 bis 370 cm	ab 370 cm	je ca. 310 cm

MAXIMALE ANLAGENGRÖSSEN BEHANGQUALITÄT 3

Breite (cm):	120	140	160	180	200	220	240	260	280	300
Höhe (cm):										
100 - 340	A ✓✓✓	✓✓✓	✓✓✓	✓✓✓	✓✓✓	✓✓✓	✓✓✓	✓✓✓	✓✓✓	✓✓✓
360	✓✓	✓✓	✓✓	✓✓	✓✓	✓✓	✓✓	✓✓	✓✓	✓✓
380	✓✓	✓✓	✓✓	✓✓	✓✓	✓✓	✓✓	✓✓	✓✓	✓✓
400	✓✓	✓✓	✓✓	✓✓	✓✓	✓✓	✓✓	✓✓	✓✓	✓✓
420	✓✓	✓✓	✓✓	✓✓	✓✓	✓✓	✓✓	✓✓	✓✓	✓✓
440	✓✓	✓✓	✓✓	✓✓	✓✓	✓✓	✓✓	✓✓	✓✓	✓✓
460	✓✓	✓✓	✓✓	✓✓	✓✓	✓✓	✓✓	✓✓	✓✓	✓✓
480	✓✓	✓✓	✓✓	✓✓	✓✓	✓✓	✓✓	✓✓	✓✓	✓✓
500	B ✓✓	✓✓	✓✓	✓✓	✓✓	✓✓	✓✓	✓✓	✓✓	✓✓
520 - 600	C									

Breite (cm):	320	340	360	380	400	420	440	460	480	500
Höhe (cm):										
100 - 240	✓✓✓	✓✓✓	✓✓✓	✓✓✓	✓✓✓	✓✓✓	✓✓✓	✓✓	✓	✓
260	✓✓✓	✓✓✓	✓✓✓	✓✓✓	✓✓✓	✓✓✓	✓✓✓	✓✓	✓	
280	✓✓✓	✓✓✓	✓✓✓	✓✓✓	✓✓✓	✓✓✓	✓✓✓	✓✓	✓	
300	✓✓✓	✓✓✓	✓✓✓	✓✓✓	✓✓✓	✓✓✓	✓✓✓	✓✓		
320	✓✓✓	✓✓✓	✓✓✓	✓✓✓	✓✓✓	✓✓✓	✓✓	✓✓		
340	A ✓✓✓	✓✓✓	✓✓✓	✓✓✓	✓✓✓	✓✓	✓✓	✓		
360	✓✓	✓✓	✓✓	✓✓	✓✓	✓✓	✓✓	✓		
380	✓✓	✓✓	✓✓	✓✓	✓✓	✓✓	✓✓	✓		
400	✓✓	✓✓	✓✓	✓✓	✓✓	✓✓	✓			
420	✓✓	✓✓	✓✓	✓✓	✓✓	✓✓	✓			
440	✓✓	✓✓	✓✓	✓✓	✓✓	✓✓				
460	✓✓	✓✓	✓✓	✓✓	✓✓	✓				
480	✓✓	✓✓	✓✓	✓✓	✓✓					
500	B ✓✓	✓✓	✓✓	✓✓	✓✓					
520 - 600	C									

max. Behanggröße — A — B — C

Behang	Stoffqualität	Anlagenbreite ohne Quernaht/GFK	Anlagenhöhe mit Quernaht	Anlagenhöhe mit GFK-Profilen	Quernaht/GFK UK-Behang
A	Cinema	bis 450 cm	---	---	---
B	Puncture	bis 267 cm	ab 257 bis 320 cm	ab 320 cm	je ca. 257 cm
C	Trevira Opaque	bis 460 cm	---	---	---
	Trevira Review	bis 460 cm	---	---	---

MAXIMALE ANLAGENGRÖSSEN BEHANGQUALITÄT 4

Breite (cm):	120	140	160	180	200	220	240	260	280	300
Höhe (cm):										
100 - 540	A ✓✓	✓✓	✓✓	✓✓	✓✓	✓✓	✓✓	✓✓	✓✓	✓✓
560 - 600	B									

Breite (cm):	320	340	360	380	400	420	440	460	480	500
Höhe (cm):										
100 - 240	✓✓	✓✓	✓✓	✓✓	✓✓	✓✓	✓✓	✓✓	✓✓	✓✓
260	✓✓	✓✓	✓✓	✓✓	✓✓	✓✓	✓✓	✓✓	✓✓	✓
280	✓✓	✓✓	✓✓	✓✓	✓✓	✓✓	✓✓	✓✓	✓✓	✓
300	✓✓	✓✓	✓✓	✓✓	✓✓	✓✓	✓✓	✓✓	✓	✓
320	✓✓	✓✓	✓✓	✓✓	✓✓	✓✓	✓✓	✓✓	✓	✓
340	✓✓	✓✓	✓✓	✓✓	✓✓	✓✓	✓✓	✓	✓	✓
360	✓✓	✓✓	✓✓	✓✓	✓✓	✓✓	✓✓	✓	✓	
380	✓✓	✓✓	✓✓	✓✓	✓✓	✓✓	✓	✓	✓	
400	✓✓	✓✓	✓✓	✓✓	✓✓	✓✓	✓	✓	✓	
420	✓✓	✓✓	✓✓	✓✓	✓✓	✓✓	✓	✓		
440	✓✓	✓✓	✓✓	✓✓	✓✓	✓	✓	✓		
460	✓✓	✓✓	✓✓	✓✓	✓✓	✓	✓	✓		
480	✓✓	✓✓	✓✓	✓✓	✓✓	✓	✓			
500	✓✓	✓✓	✓✓	✓✓	✓	✓	✓			
520	✓✓	✓✓	✓✓	✓✓	✓	✓	✓			
540	A ✓✓	✓✓	✓✓	✓✓	✓	✓	✓			
560	B									
580										
600										

max. Behanggröße — **A** — **B**

Behang	Stoffqualität	Anlagenbreite ohne Quernaht/GFK	Anlagenhöhe mit Quernaht	Anlagenhöhe mit GFK-Profilen	Quernaht/GFK UK-Behang
A	Puncture Black Out	bis 170 cm	ab 160 bis 220 cm	ab 220 cm	je ca. 160 cm
B	Black Out Master	bis 240 cm	---	ab 120 cm	je ca. 120 cm

TECHNISCHE ZEICHNUNGEN

Weitere technische Zeichnungen
www.durach.com/E-350

E-350

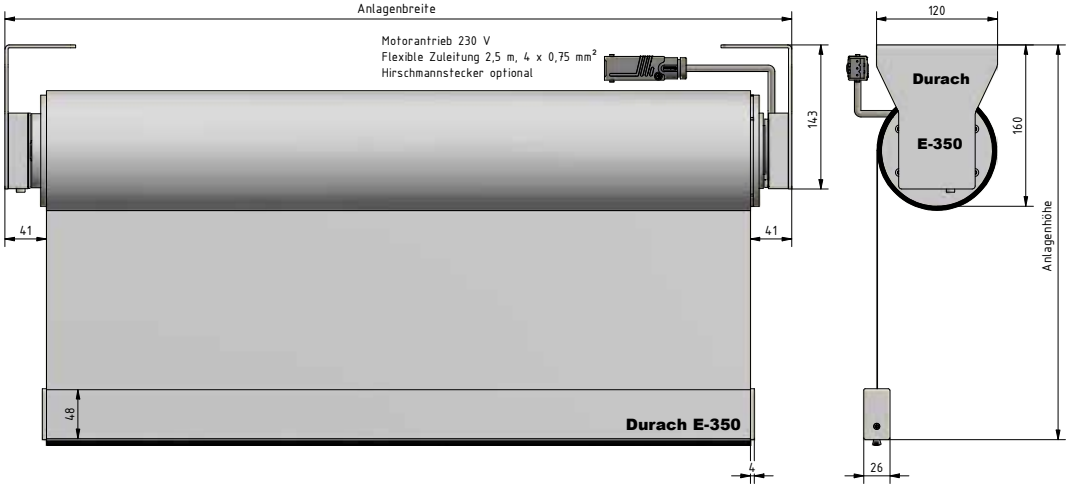

E-356

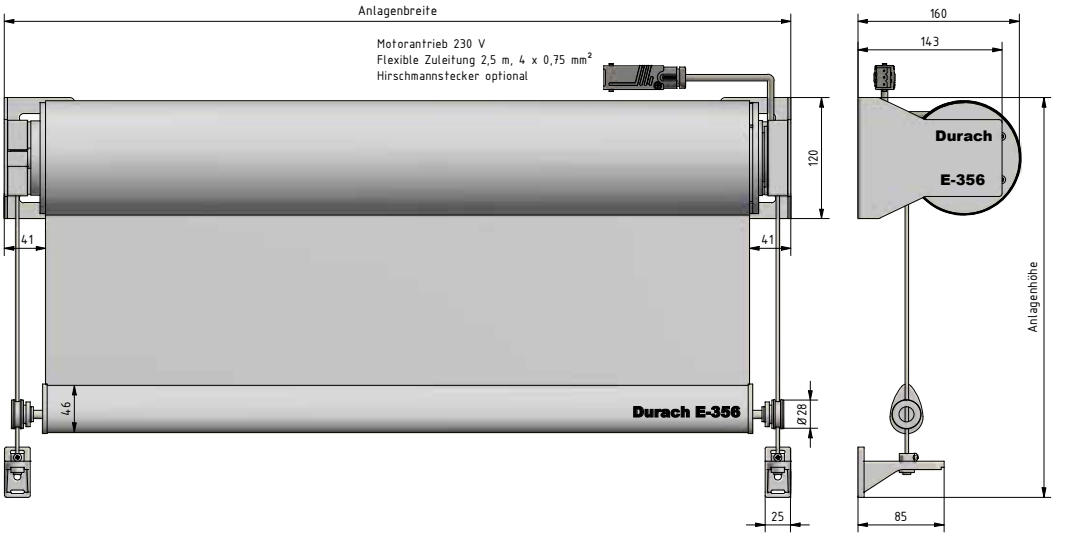

ZUBEHÖR

Universalträger

R - 1920

Universalträger mit Seilverspannung

R - 1921

Seilverspannung für Wandmontage

kurz (Standard)

R - 1173

Seilverspannung für Wandmontage

lang

R - 1174

Seilverspannung für Bodenmontage

R - 1172

Fallstabführung 31 x 52
für Wandmontage/Nischenmontage

R - 1923

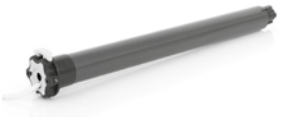

Standardmotor Somfy LT 50

230 Volt Elektroantrieb,
Motorkabel 3 m weiß
(ohne Hirschmannstecker)

1420

ELEKTROZUBEHÖR

für Rollosysteme mit
230 Volt - Elektroantrieb

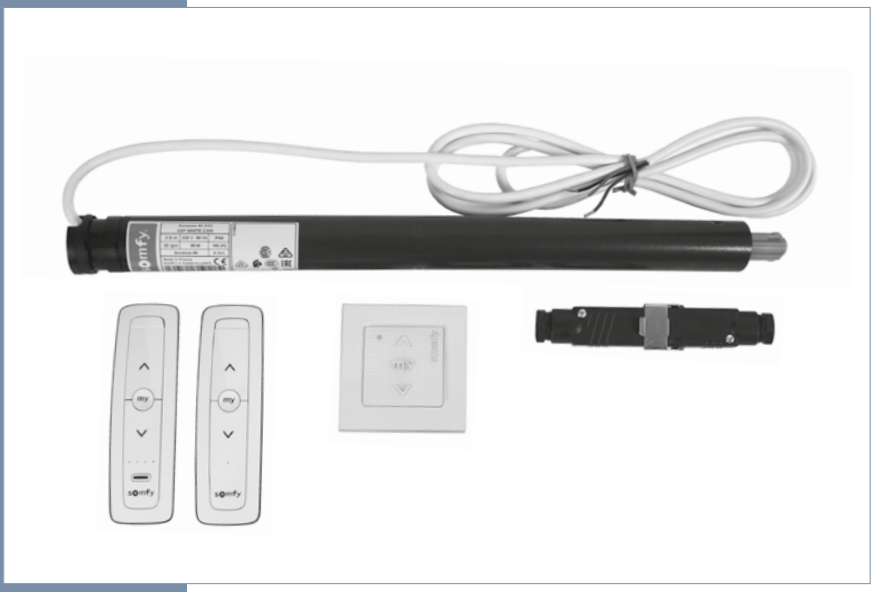

STEUERGERÄTE BEI BEDIENUNG ÜBER SCHALTER

Art. Nr.	Bezeichnung
1420	Standardmotor Somfy LT 50 230 Volt Elektroantrieb, Motorkabel 3 m weiß (ohne Hirschmannstecker)
1540	Standardschalter Smoove Uno
1541	Motorsteuergerät Smoove Uno IB
1542	Zentraltaster Smoove Origin IB
1550	1-fach Trennrelais TR1
1551	2-fach Trennrelais TR2
1552	4-fach Trennrelais TR4

STEUERGERÄTE BEI BEDIENUNG ÜBER FUNK - RTS

Art. Nr.	Bezeichnung
1421	Funkmotor Somfy Altus 50 RTS 230 Volt Elektroantrieb, Motorkabel 3 m weiß (ohne Hirschmannstecker)
1433	1-Kanal Funk-Wandsender Smoove Origin RTS
1430	1-Kanal Funk-Handsender RTS Situo 1 RTS Pure II
1431	5-Kanal Funk-Handsender RTS Situo 5 RTS Pure II
1432	16-Kanal Funk-Handsender RTS Telis 16 RTS Pure

HIRSCHMANNSTECKER UND KABELPEITSCHEN FÜR SONESSE® MOTOREN

Art. Nr.	Bezeichnung
1511	Hirschmannstecker lose, zweiteilig
1510	Hirschmannstecker vormontiert motorseitiger Stecker, zweiteilig
1512	Hirschmannstecker (STAS 3) motorseitiger Stecker, vormontiert
1513	Hirschmannstecker (STAK 3) bauseitiger Stecker, lose
1520 (500 cm) 1521 (1000 cm) 1522 (2000 cm)	Kabelpeitsche einseitig mit Stecker STAK 3, einseitig mit losem Kabelende
1530 (V2A geschliffen) 1531 (weiß)	Halterung für Hirschmannstecker

EINSTELL- & BEDIENUNGSANLEITUNG

Einstell- und Bedienungsanleitungen, Steckverbinder, Trennrelais und weitere Informationen finden Sie im Download-Bereich unserer Homepage.

Einstell- und Bedienungsanleitungen finden Sie unter
www.durach.com/einstellanleitung_rollo

Durach GmbH

Alte Bahnlinie 20 | D - 88299 Leutkirch
Tel. 07567 98884-0 | Fax 07567 98884-20
www.durach.com | info@durach.com

© Durach GmbH | 02/2025

Durach